SONANCE®

SUBWOOFER D8

NÁVOD NA OBSLUHU

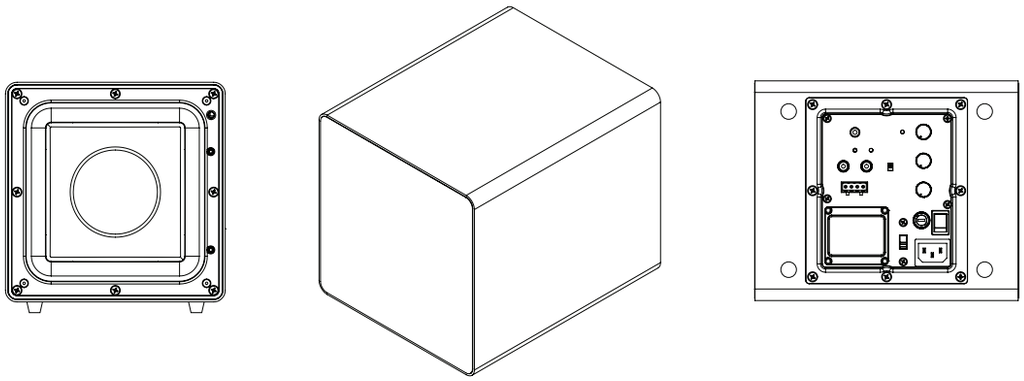

Výhradný distribútor pre SR a ČR je spoločnosť AV Integra s.r.o., www.ketos.eu, www.avintegra.cz

OBSAH

Bezpečnosť	2
Vzhľad a vlastnosti	3
Vlastnosti	3
Obsah balenia	3
Umiestnenie subwoofera	3
Inštalácia subwoofera zapustením do steny alebo do skrinky	3
Panel dolného zosilňovača subwoofera	3
Pripojenie subwoofera	4
Pripojenie audio signálu	4
Príklady pripojenia	4
Nastavenie subwoofera	6
SonARC	6
Technické údaje	7
Záruka	8

DÔLEŽITÉ BEZPEČNOSTNÉ INFORMÁCIE

DÔLEŽITÉ: PRED INŠTALÁCIOU ALEBO POUŽITÍM VÁŠHO SUBWOOFERA SI PREČÍTAJTE VŠETKY TU UVEDENÉ POKYNY A USCHOVAJTE TIETO POKYNY NA NESKORŠIE POUŽITIE.

1. **Prečítajte si pokyny** — Pred použitím tohto prístroja si prečítajte všetky TU uvedené bezpečnostné a prevádzkové pokyny.

2. **Uschovajte pokyny** — Uschovajte si tieto bezpečnostné a prevádzkové pokyny na neskoršie použitie.

3. **Dbajte na varovania** — Dbajte na všetky varovania uvedené na tomto prístroji a v návode na obsluhu.

4. **Dodržujte pokyny** — Dodržujte všetky pokyny na ovládanie a používanie.

5. **Voda a vlhkosť** — Nepoužívajte tento prístroj v blízkosti vody, ako napríklad v blízkosti vaní, umývadiel, kuchynských drezov, vo vlhkých suterénoch, v blízkosti plaveckých bazénov a pod.

6. **Vozíky a stojany** — Tento prístroj by sa mal používať len s vozíkom alebo stojanom odporúčaným výrobcom prístroja.
Pri premiestňovaní vozíka s prístrojom buďte veľmi opatrní. Rýchle zastavenia, nadmerná sila a nerovné povrchy môžu spôsobiť prevrátenie vozíka aj s prístrojom.

7. **UPOZORNENIE: Aby nedošlo k úrazu elektrickým prúdom, nepripájajte polarizovanú zástrčku subwoofera do predlžovacieho kábla, zásuvky alebo iných zástrčiek v prípade, že kolíky nie je možné celkom zasunúť a zostali by tak odkryté.**

8. **Odvetrávanie** — Umiestnite tento prístroj tak, aby nebolo narušené správne odvetrávanie. Napríklad neumiestňujte prístroj do vstavaných priestorov, ako sú napríklad knižnice alebo skrinky, ak nie je umožnené prúdenie vzduchu zadnou stenou.

9. **Teplo** — Tento prístroj umiestnite mimo zdrojov tepla, ako sú radiátory, ohrievače vzduchu, kachle alebo iné spotrebiče (vrátane iných audio zariadení) produkujúce teplo.

10. **Napájacie zdroje** — Pripojte tento prístroj len k napájaciemu zdroju, ktorého typ je opísaný v návode na obsluhu alebo vyznačený na prístroji.

11. **Príslušenstvo a doplnky** — Používajte len príslušenstvo a doplnky určené výrobcom.

12. **Uzemnenie alebo polarizácia** — Vykonajte také bezpečnostné opatrenia, aby nedošlo k zablokovaniu uzemňovacích alebo polarizačných mechanizmov tohto prístroja.

13. **Ochrana napájacieho kábla** — Napájacie káble by mali byť vedené tak, aby po nich nebolo možno šliapať a aby nemohli byť stlačené položenými alebo okolitými predmetmi, a to predovšetkým v blízkosti zástrčiek, sieťových zásuviek a miest, kde kábel vystupuje z prístroja.

14. **Čistenie** — Pri čistení tohto prístroja postupujte podľa pokynov výrobcu.

15. **Čas nepoužívania** — Ak prístroj nebudete dlhší čas používať, vytiahnite jeho napájací kábel zo zásuvky.

16. **Vniknutie predmetov a tekutín** — Dávajte pozor, aby sa do otvorov v kryte nedostali žiadne cudzie predmety a aby sa do nich nevyliala tekutina.

17. **Poškodenia vyžadujúce opravu** — Tento prístroj by mal byť opravený kvalifikovaným servisným technikom v prípade, že:
    - Došlo k poškodeniu napájacieho kábla alebo zástrčky.
    - Do prístroja sa dostali predmety alebo sa do neho vyliala tekutina.
    - Prístroj bol vystavený dažďu.
    - Zdá sa, že prístroj nefunguje správne alebo vykazuje nápadné zmeny funkcie.
    - Prístroj spadol na zem alebo došlo k poškodeniu krytu.

18. **Opravy** — Používatelia môžu vykonávať len také opravy prístroja, ktoré sú opísané v tomto návodu na obsluhu. Všetky ďalšie opravy musí vykonávať kvalifikovaný servisný technik.

The lightning flash with arrowhead symbol, within an equilateral triangle, is intended to alert the user to the presence of uninsulated dangerous voltage within the product's enclosure that may be of sufficient magnitude to constitute a risk of electric shock to persons.

The exclamation point within an equilateral triangle is intended to alert the user to the presence of important operating and maintenance (servicing) instructions in the literature accompanying the appliance.

V súlade so smernicou Európskej únie WEEE (Smernica o odpadových elektrických a elektronických zariadeniach) platnej od 13. augusta 2005 by sme vás chceli upozorniť, že tento produkt môže obsahovať regulované materiály, ktoré sa musia podľa smernice WEEE likvidovať špeciálnym spôsobom na zaistenie opätovného použitia a recyklácie materiálov. Z tohto dôvodu sa spoločnosť Sonance dohodla so svojimi distribútormi v členských krajinách Európskej únie na možnosti bezplatného zberu a recyklácie tohto produktu. Predajca, u ktorého ste tento produkt zakúpili, vám pomôže nájsť miestneho distribútora. Uvedomte si, prosím, že smernica WEEE sa týka len samotného produktu. Pri likvidácii obalu a ďalších súvisiacich prepravných materiálov odporúčame tieto položky recyklovať obvyklým spôsobom.

FC **Subwoofer D8**

Kompatibilita s normami FCC testovaná len na domáce alebo kancelárske použitie.

Toto zariadenie vyhovuje časti 15 Pravidiel FCC.
Jeho prevádzka je podmienená splnením nasledujúcich dvoch podmienok:

(1) Toto zariadenie nesmie spôsobovať nežiaduce rušenie.

(2) Toto zariadenie musí akceptovať akékoľvek prijímané rušenie vrátane toho, ktoré môže spôsobovať jeho nežiaducu činnosť.

Vzhľad a vlastnosti

Váš nový bezdrôtový subwoofer Sonance D8 produkuje výkonné basy s malým skreslením a ľahko splynie s vybavením vašej miestnosti. Dva výkonné protiľahlé 8" štvorcové meniče, bezdrôtová konektivita a technológia SonARC DSP produkujú z elegantnej vysoko kompaktnej skrinky basy, ktoré rozvibrujú vašu miestnosť.

Vlastnosti

- Elegantná čierna hliníková skrinka s mriežkou s čiernou tkaninou alebo biela hliníková skrinka s mriežkou s šedou tkaninou pre vkusnú, minimalistickou estetiku;
- Hermeticky uzavretý panel zosilňovače;
- Možnosti bezdrôtového aj káblového pripojenia;
- Určené pre hudbu a filmy;
- Vstavaný bezdrôtový prijímač;
- 16 pásiem nastaviteľného ekvalizéra;
- Dva 8" štvorcové meniče;
- Membrána z tkaného skleneného vlákna;
- SonARC korekcia miestnosti a nastavenie riadené aplikáciou.

Obsah balenia

(1) Subwoofer Sonance D8

(4) Odnímateľné gumové nožičky

(1) IEC napájací kábel (len verzia 115 V)

Umiestnenie subwoofera

Subwoofery Sonance disponujú vstavanou korekciou miestnosti riadenou pomocou aplikácie, ktorá umožňuje subwooferu široký rad umiestnení v miestnosti. Pretože vaše uši pri hlbokých basových frekvenciách nepočujú smerový zvuk, umiestnenie vášho subwoofera nie je pre celkový výkon také kritické, ako umiestnenie ďalších reprosústav vášho systému. Nasledujúce pokyny a pokusy vám pomôžu zaistiť najlepší výkon vášho subwoofera vo vašom počúvacom prostredí. Odporúčame vám začať so subwooferom umiestneným v jednom rade s ľavou a pravou reprosústavou, niekde medzi ktoroukoľvek z reprosústav a bočnou stenou (pozrite obrázok 1).

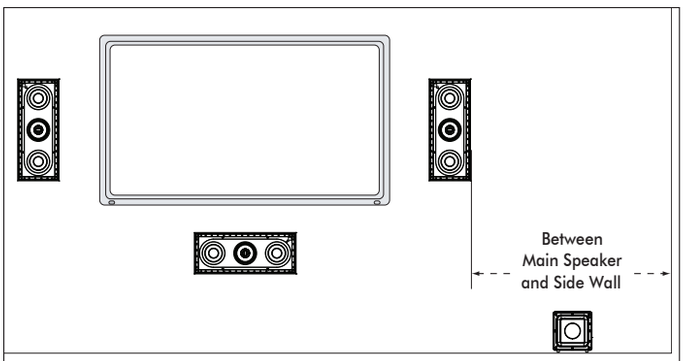

Obrázok 1: Začnite so subwooferom umiestneným medzi hlavnou reprosústavou a bočnou stenou.

Umiestnenie vášho subwoofera voči stenám ovplyvní množstvo produkovaných basov – umiestnenie subwoofera vedľa steny zvýši basový výstup; umiestnenie do rohu maximalizuje basový výstup. Umiestnenie v rohu však môže zvýšiť výskyt stojatých vĺn v miestnosti (špičky a poklesy basovej odozvy vztiahnutej k rozmerom miestnosti), ktoré môžu spôsobiť nerovnomerný výkon basov subwoofera na rôznych počúvacích miestach. Skúšajte rôzne umiestnenia subwoofera, kým nenájdete miesto poskytujúce v počúvacích pozíciách silné a čisté basy (bez dunivosti) pri zachovaní zvukového účinku.

Váš lokálny autorizovaný predajca Sonance je odborníkom na plánovanie a inštalácie audio/video systémov. Veľmi vám odporúčame spolupracovať na získaní najlepšieho možného výkonu vášho subwoofera s vašim predajcom.

POZNÁMKA: TIETO SUBWOOFERY MÔŽU PRODUKOVAŤ BASOVÚ ENERGII DOSTATOČNE VEĽKÚ NA TO, ABY SPÔSOBILA VIBRÁCIE PREDMETOV V MIESTNOSTI ALEBO BZUČANIE POČAS PASÁŽÍ S VEĽMI SILNÝMI BASMI. AK K TOMU DÔJDE, SKÚSTE TIETO PREDMETY PREMIESTNIŤ. AK SA VÁM VIBRÁCIE NEPODARÍ ZASTAVIŤ, BUDETE MUSIEŤ TIETO PREDMETY ODSTRÁNIŤ ALEBO PRIPEVNIŤ.

Inštalácia subwoofera zapustením do steny alebo do skrinky

Na zaistenie správneho odvetrávania pri inštalácii subwoofera D8 ponechajte okolo horných a bočných strán subwoofera aspoň 2,5 cm (1") voľného miesta a za subwooferom tiež aspoň 2,5 cm (1") voľného miesta. Ak nie je možné zaistiť dostatok voľného miesta, nainštalujte ventilátor na vháňanie chladného vzduchu do zadnej časti priestoru so subwooferom.

Panel dolného zosilňovača subwoofera

Obrázok 2 ukazuje ovládacie prvky a pripojenia na paneli dolného zosilňovača subwoofera.

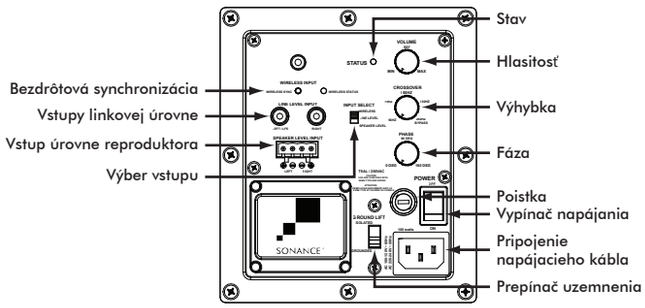

Obrázok 2: Ovládacie prvky a pripojenia na paneli dolného zosilňovača subwoofera.

Pripojenie subwoofera

Pripojenie napájania

Váš skriňový subwoofer Sonance D8 obsahuje odpojiteľný konektor IEC napájania pre 230 V (pozrite obrázok 2). Pripojte zásuvkovú časť napájacieho kábla do konektora pre napájací kábel na zadnom paneli subwoofera a zástrčkovú časť do uzemnenej sieťovej zásuvky. NEPRIPÁJAJTE napájací kábel subwoofera do zásuvky na akomkoľvek inom audio alebo video zariadení.

DÔLEŽITÉ: NEPRIPÁJAJTE NAPÁJACÍ KÁBEL DO SIEŤOVEJ ZÁSUVKY SKÔR, NEŽ PRIPOJÍTE A SKONTROLUJETE OSTATNÉ ZAPOJENIA V SYSTÉME.

POZNÁMKA: AK MUSÍTE POUŽIŤ PREDLŽOVACÍ KÁBEL, POUŽITE LEN VYSOKO ODOLNÝ (PRIEMER 1,628 MM/14-GAUGE ALEBO VÄČŠÍ) PREDLŽOVACÍ KÁBEL, ABY NEDOŠLO K OBMEDZENIU DODÁVKY PRÚDU DO SUBWOOFERA POTREBNÉHO PRE PREVÁDZKU NA PLNÝ VÝKON.

POZNÁMKA: NEPRIPÁJAJTE NAPÁJACÍ KÁBEL DO STABILIZÁTORA NAPÄTIA ALEBO SYSTÉMU UPS.

Pripojenie audio signálu

Váš subwoofer Sonance D8 disponuje flexibilným pripojením umožňujúcim používať široký rad konfigurácií audio systému (pozrite obrázok 2).

Linková úroveň

Vstup linkovej úrovne subwoofera môžete pripojiť k špeciálnemu LFE výstupu linkovej úrovne pre subwoofer na procesore priestorového zvuku alebo prijímači, alebo k ľavým a pravým premenlivým hlavným výstupom na stereo predzosilňovači/integrovanom zosilňovači. Ak je váš prijímač vybavený konektorom výstupu pre subwoofer, môžete pripojiť subwoofer pomocou vstupu LEFT/LFE (pozrite obrázok 2).

Vstup úrovne reproduktora

Reproduktorové vstupy na subwooferi je možné pripojiť k reproduktorovým výstupom na prijímači alebo integrovanom zosilňovači, ktorý nemá ľavé a pravé výstupy linkovej úrovne alebo špeciálny výstup pre subwoofer (pozrite obrázok 2).

POZNÁMKA: PRI POUŽITÍ REPRODUKTOROVÝCH VSTUPOV NA SUBWOOFERI ODPORÚČAME NASLEDUJÚCE MINIMÁLNE VEĽKOSTI REPRODUKTOROVÝCH VODIČOV:
• PRIEMER 1,291 MM/16 GAUGE PRE CELKOVÚ DĹŽKU VODIČA AŽ 150 M (500')
• PRIEMER 1,628 MM/14 GAUGE PRE CELKOVÚ DĹŽKU VODIČA AŽ 300 M (1000')

Bezdrôtový vstup

Váš subwoofer D8 obsahuje zabudovaný bezdrôtový prijímač zaisťujúci spojenie s bezdrôtovým vysielačom Sonance (SKU 93360, predávaný samostatne). Na spojenie prijímača s vysielačom pripojte vstupy linkovej úrovne z bezdrôtového vysielača k procesoru priestorového zvuku alebo prijímaču pomocou vyššie uvedených pokynov pre linkovú úroveň. Po zapnutí vášho bezdrôtového vysielača Sonance a Sonance D8 stlačte a podržte tlačidlo PAIR v zadnej časti bezdrôtového vysielača. Po prepnutí vysielača do režimu PAIR (Párovanie) bude LED indikátor blikať modro. Uvoľnite tlačidlo PAIR a v priebehu 30 sekúnd stlačte tlačidlo bezdrôtovej synchronizácie SYNC v dolnej časti subwoofera a podržte ho, kým sa indikátor v prednej časti bezdrôtového vysielača nerozsvieti modro, a potom ho uvoľnite. D8 a bezdrôtový prijímač sú teraz spárované.

Príklady pripojenia

Použite príklad pripojenia, ktorý najlepšie zodpovedá vášmu audio systému. Príklady sú uvedené v zostupnom poradí preferencií, pričom ideálna metóda je uvedená ako prvá. Ak môžete pripojiť subwoofer k vášmu systému pomocou viac ako jednej z nasledujúcich metód, použite vhodnú metódu.

DÔLEŽITÉ: ZA ŽIADNYCH OKOLNOSTÍ NEPRIPÁJAJTE SÚČASNE LINKOVÉ VSTUPY A REPRODUKTOROVÉ VSTUPY NA TOMTO SUBWOOFERI.

Možnosť 1

Procesor priestorového zvuku, prijímač priestorového zvuku alebo stereo predzosilňovač so špeciálnym výstupom na subwoofer (pozrite obrázok 3):

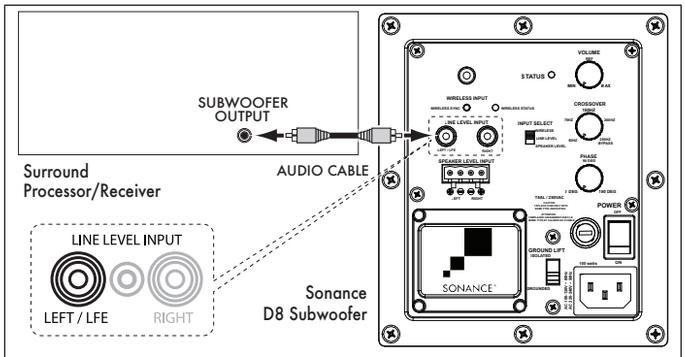

Obrázok 3: Pripojenie k výstupu pre subwoofer na procesore priestorového zvuku

Pripojte špeciálny výstup pre subwoofer na procesore k ľavému konektoru vstupu linkovej úrovne označenému LEFT/LFE. Ak do systému inštalujete dva subwoofery, použite konektor „Y“ na pripojenie oboch subwooferov k výstupu pre subwoofer na procesore.

Možnosť 2

Kombinácia stereo predzosilňovač/výkonový zosilňovač alebo integrovaný zosilňovač s výstupom predzosilňovača a konektormi vstupu linkovej úrovne (pozrite obrázok 4):

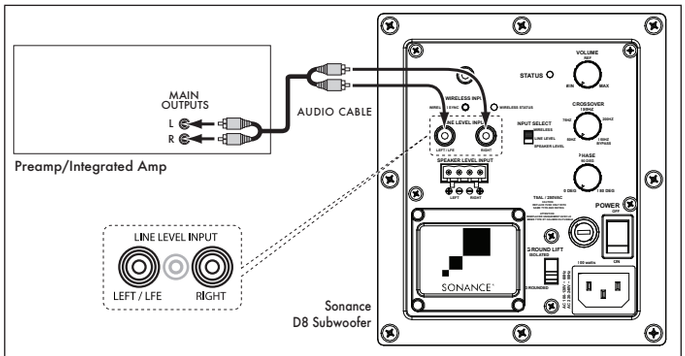

Obrázok 4: Spojenie medzi stereo predzosilňovačom/integrovaným zosilňovačom

Pripojte ľavé a pravé hlavné výstupy na predzosilňovači/integrovanom zosilňovači k obidvom konektorom vstupu linkovej úrovne na subwooferi.

Možnosť 3
Integrovaný zosilňovač s ľavými a pravými výstupmi linkovej úrovne, ale bez konektorov hlavného vstupu alebo vstupu zosilňovača (pozrite obrázok 5):

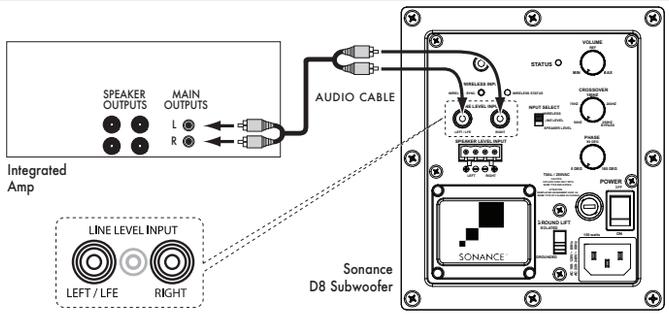

Obrázok 5: Pripojenie k integrovanému zosilňovaču s linkovým výstupom

Použite stereo audio kábel na pripojenie ľavého a pravého výstupu integrovaného zosilňovača ku konektorom ľavého a pravého linkového vstupu na subwooferi. Ak do systému inštalujete dva subwoofery, pripojte ľavý linkový výstup integrovaného zosilňovača do konektora ľavého linkového vstupu na prvom subwooferi, a pravý linkový výstup integrovaného zosilňovača do konektora pravého linkového vstupu druhého subwoofera.

Možnosť 4
Prijímač alebo integrovaný zosilňovač bez výstupov linkovej úrovne (pozrite obrázok 6):

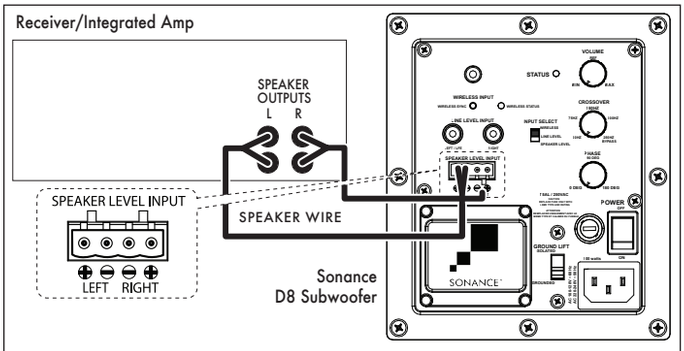

Obrázok 6: Pripojenie k prijímaču alebo integrovanému zosilňovaču bez výstupov linkovej úrovne

Použite reproduktorový vodič na pripojenie ľavého a pravého reproduktorového výstupu na prijímači/integrovanom zosilňovači k ľavému a pravému reproduktorovému vstupu na subwooferi.

Možnosť 5
Bezdrôtová konektivita využívajúca bezdrôtový vysielač Sonance (pozrite obrázok 7):

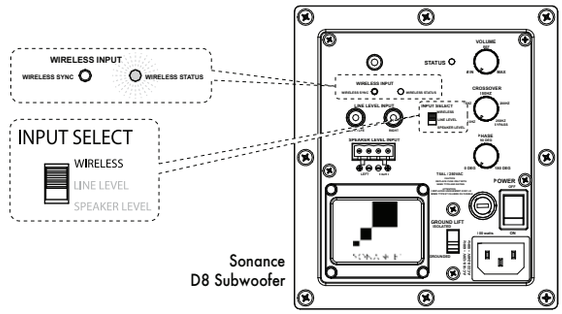

Obrázok 7: Pripojenie využívajúce bezdrôtový vysielač Sonance

Po zapnutí bezdrôtového vysielača Sonance a subwoofera D8 Sonance stlačte tlačidlo PAIR umiestnené v zadnej časti bezdrôtového vysielača Sonance a uvoľnite ho hneď, ako začne blikať LED indikátor v prednej časti prístroja.

POZNÁMKA: V ŠTANDARDNÝCH OBYTNÝCH PRIESTOROCH MÁ BEZDRÔTOVÝ VYSIELAČ SONANCE DOSAH 9 M (30').

Váš bezdrôtový vysielač je v režime PAIR (Párovanie).

V priebehu 30 sekúnd stlačte a uvoľnite tlačidlo bezdrôtovej synchronizácie SYNC umiestnené v dolnej časti subwoofera Sonance D8.

Po spárovaní vášho subwoofera s bezdrôtovým vysielačom sa LED indikátor bezdrôtového režimu v zadnej časti subwoofera a v prednej časti bezdrôtového vysielača Sonance rozsvieti modro. Váš subwoofer a bezdrôtový prijímač sú teraz úspešne nastavené.

Výber vstupu
Nájdite vstup využívaný na pripojenie subwoofera a prepnite prepínač na voľbu vstupu na príslušný vstup (pozrite obrázok 8).

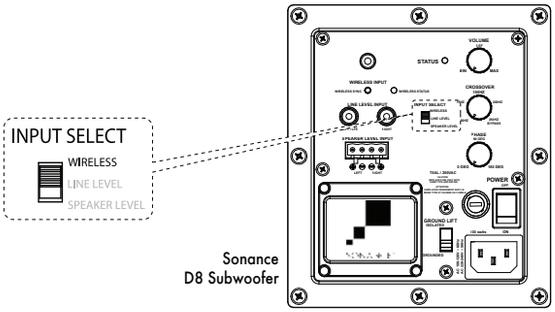

Obrázok 8: Nastavenie subwoofera

DÔLEŽITÉ: V PRÍPADE NESPRÁVNEHO NASTAVENIA TLAČIDLA NA VOĽBU VSTUPU NEBUDE K DISPOZÍCII ŽIADNY SIGNÁL.

Nastavenie subwoofera

SonARC pre subwoofery
Každý subwoofer Sonance obsahuje vstavanú technológiu SonARC. SonARC pre subwoofery je softvér na korekciu miestnosti riadený aplikáciou, ktorý umožňuje dokonalé zladenie vášho subwoofera s prostredím, v ktorom je umiestnený. Aplikáciu si môžete bezplatne prevziať z obchodu Apple Store. Táto aplikácia bude fungovať na akomkoľvek iOS zariadení. Ďalšie informácie nájdete na webe: //www.sonance.com/sonarc.

POZNÁMKA: PRI POUŽITÍ SOFTVÉRU NA KOREKCIU MIESTNOSTI OD TRETEJ STRANY ZAISTITE, ABY SA NAJSKÔR VYKONALO NASTAVENIE POMOCOU APLIKÁCIE NA AUTOMATICKÚ KOREKCIU MIESTNOSTI OD SONANCE (SONARC).

Nastavenie hlasitosti
Ovládač VOLUME nastavuje výstupnú hlasitosť subwoofera. Pri nastavovaní ovládača VOLUME na subwooferi pomocou sluchu skúste nájsť také nastavenie hlasitosti, pri ktorom sú vyvážené basy pri hudbe aj pri filmoch. Vypočujte si niekoľko rôznych hudobných nahrávok a filmových zvukových stôp obsahujúcich výrazné basové pasáže, a skúste nájsť nastavenie ovládača VOLUME, pri ktorom nie sú nadmerne zdôraznené basy a nie je slabý zvuk (pozrite obrázok 9).

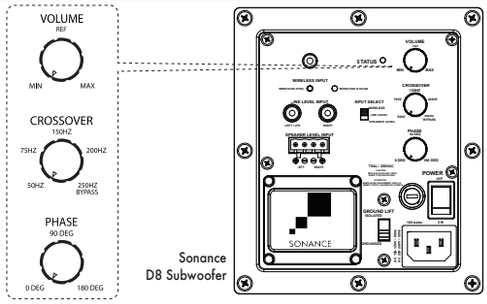

Obrázok 9: Nastavenie subwoofera

Najpresnejším spôsobom nastavenia ovládača VOLUME je použitie kalibrovaného testovacieho šumu alebo testovacích tónov a merača akustickej úrovne (SPL) alebo analyzátora pracujúceho v reálnom čase. K dispozícii je niekoľko diskov CD a DVD obsahujúcich testovacie signály pre subwoofer. Ak používate merač SPL, nastavte ovládač VOLUME na subwooferi tak, aby sa prehrávalo s rovnakou hlasitosťou ako pri ďalších reprosústavách systému.

Nastavenie výhybky
Ovládač výhybky nastavuje internú deliacu frekvenciu subwoofera v rozsahu 50 Hz až 250 Hz. Strmosť výhybky je 18 dB/oktávu. Čím vyššie nastavíte ovládač výhybky, s tým vyššou vstupnou frekvenciou bude subwoofer pracovať. Ovládač výhybky používajte na dosiahnutie plynulého prechodu basových frekvencií medzi subwooferom a hlavnými reprosústavami. Všeobecne by mal byť ovládač výhybky nastavený na nižšiu frekvenciu v prípade, že hlavné reprosústavy majú väčšie basové reproduktory, a na vyššiu frekvenciu v prípade, že hlavné reprosústavy majú menšie basové reproduktory (pozrite obrázok 9).

Pri nastavovaní ovládača výhybky pomocou sluchu počúvajte plynulosť basov. Ak sa vám basy zdajú byť pri určitých frekvenciách príliš silné (predovšetkým ak majú hlavné reprosústavy väčšie basové reproduktory), skúste nižšie nastavenie ovládača výhybky. Ak sa vám basy zdajú byť pri určitých frekvenciách príliš slabé (predovšetkým ak majú hlavné reprosústavy menšie basové reproduktory), skúste vyššie nastavenie ovládača výhybky.

V ideálnom prípade by mal byť ovládač výhybky nastavený na frekvenciu, pri ktorej je strmosť (rolloff) nízkofrekvenčnej odozvy hlavných reprosústav -3 dB.

Nastavenie fáze
Keď je prepínač PHASE na subwooferi v polohe 0, spôsobí kladné vstupné napätie pohyb kužeľa basového reproduktora smerom von (do miestnosti). Keď je prepínač PHASE v polohe 180, spôsobí kladné vstupné napätie pohyb kužeľa basového reproduktora smerom dovnútra (z miestnosti) (pozrite obrázok 9).

Neexistuje žiadne absolútne správne nastavenie prepínača PHASE. V závislosti od umiestnenia subwoofera s ohľadom na hlavné reprosústavy a počúvaciu polohu bude jedno z nastavení predstavovať lepšiu kombináciu s hlavnými reprosústavami, zlepšovať účinok basov a v niektorých prípadoch tiež zlepšovať celkovú úroveň basov.

Na určenie správneho nastavenia prepínača PHASE počúvajte hudbu s veľmi pôsobivým basovým obsahom s prepínačom v každej polohe (môže byť užitočné posadiť sa do normálnej počúvacej polohy, zatiaľ čo niekto iný mení prepínač PHASE medzi 0 až 180). Ponechajte tento prepínač v polohe, pri ktorej počujete hlasitejšie basy s väčším účinkom.

Prepínač uzemnenia
Váš subwoofer Sonance D8 je vybavený prepínačom uzemnenia na elimináciu väčšiny problémov s uzemnením. Na redukciu zemného prúdu a indukovaných šumov prepnite prepínač uzemnenia z izolovanej do uzemnenej polohy. Nemá to žiadny vplyv na bezpečnosť (pozrite obrázok 10).

Výmena sieťovej poistky
Váš subwoofer je od výrobcu vybavený nasledujúcou sieťovou poistkou:

T5AL/250VAC

Ak chcete túto poistku vymeniť, odpojte napájací kábel od konektora napájacieho kábla a pomocou skrutkovača odstráňte držiak poistky (pozrite obrázok 10).

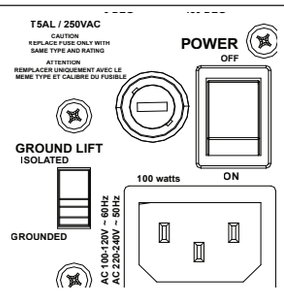

Obrázok 10: Konektor napájacieho kábla a držiak poistky

UPOZORNENIE: NA ZACHOVANIE OCHRANY PRED POŽIAROM NAHRAĎTE POISTKU LEN ROVNAKÝM TYPOM S ROVNAKÝMI MENOVITÝMI HODNOTAMI.

Pripojenie napájania
Váš subwoofer Sonance D8 obsahuje odpojiteľný konektor IEC napájania (pozrite obrázok 10). Pripojte zásuvkovú časť napájacieho kábla do konektora pre napájací kábel na zadnom paneli subwoofera a zástrčkovú časť do uzemnenej sieťovej zásuvky. NEPRIPÁJAJTE napájací kábel subwoofera do zásuvky na akomkoľvek inom audio alebo video zariadení.

DÔLEŽITÉ: NEPRIPÁJAJTE NAPÁJACÍ KÁBEL DO SIEŤOVEJ ZÁSUVKY SKÔR, NEŽ PRIPOJÍTE A SKONTROLUJETE OSTATNÉ ZAPOJENIA V SYSTÉME. POZNÁMKA: AK MUSÍTE POUŽIŤ PREDLŽOVACÍ KÁBEL, POUŽITE LEN VYSOKO ODOLNÝ (PRIEMER 1,628 MM/14-GAUGE ALEBO VÄČŠÍ) PREDLŽOVACÍ KÁBEL, ABY NEDOŠLO K OBMEDZENIU DODÁVKY PRÚDU DO SUBWOOFERA POTREBNÉHO PRE PREVÁDZKU NA PLNÝ VÝKON.

Technické údaje

Model:	D8
SKU:	Čierna 93359, Biela 93374
Merná jednotka:	Kus
Basový reproduktor:	Dva 8" (203 mm) s extrémne dlhým zdvihom, membránou zo skleneného vlákna, gumovým okrajom
Frekvenčná odozva:	32 Hz–250 Hz ±3 dB
Materiál krytu:	Extrudovaný hliník s matným čiernym alebo bielym povrchom
Výstupný výkon:	300 W RMS (600 W špička)
Vstupy:	Linková úroveň, úroveň reproduktora a bezdrôtový s nízkou latenciou
Ovládače:	Výhybka, fáza a premostenie
DSP:	Automatika Sonarc riadená aplikáciou
Rozmery vrátane nožičiek: (Š × V × H)	7 1/2" × 8" × 9" (191 mm × 203 mm × 229 mm)
Materiál mriežky:	Ekvalizácia v miestnosti
Prepravná hmotnosť:	7,10 kg (15,65 lb)

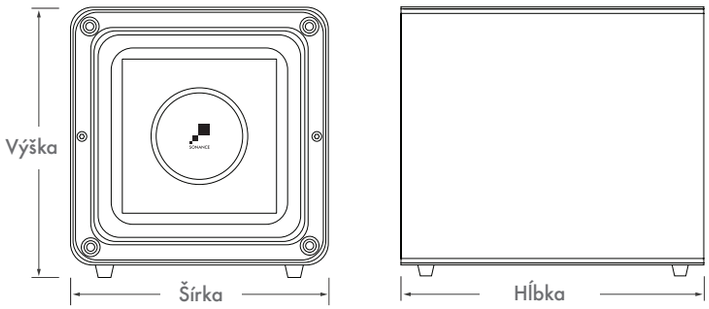

Súbory CAD sú k dispozícii k prevzatiu na adrese www.sonance.com/d8/subwoofers

OBMEDZENÁ ZÁRUKA POČAS PIATICH (5) ROKOV

Spoločnosť Sonance garantuje koncovému používateľovi, ktorý je prvým kupujúcim, že tento výrobok značky Sonance (ďalej len „výrobok“) nebude, pri zakúpení prostredníctvom autorizovaného predajcu/distribútora výrobkov Sonance, počas nižšie uvedenej lehoty vykazovať výrobné a materiálové chyby. Počas záručnej lehoty spoločnosť Sonance podľa vlastného uváženia a na svoje náklady buď opraví chyby alebo vymení výrobok za nový či vopred opravený výrobok, prípadne za primerane rovnocenný výrobok.

VYLÚČENIA

V ROZSAHU, KTORÝ JE PRÍPUSTNÝ PODĽA ZÁKONA, VYŠŠIE UVEDENÁ ZÁRUKA NAHRÁDZA A VYLUČUJE VŠETKY OSTATNÉ ZÁRUKY, ČI UŽ VÝSLOVNÉ ALEBO PREDPOKLADANÉ, A JE JEDINOU A VÝHRADNOU ZÁRUKOU POSKYTNUTOU SPOLOČNOSŤOU SONANCE. VŠETKY OSTATNÉ VÝSLOVNÉ AJ PREDPOKLADANÉ ZÁRUKY, VRÁTANE PREDPOKLADANÝCH ZÁRUK PREDAJNOSTI, PREDPOKLADANEJ ZÁRUKY VHODNOSTI NA POUŽITIE A PREDPOKLADANEJ ZÁRUKY VHODNOSTI NA KONKRÉTNY ÚČEL, SÚ TÝMTO CELKOM VYLÚČENÉ.

Žiadna osoba nie je oprávnená poskytovať alebo pozmeňovať akékoľvek záruky menom spoločnosti Sonance. Vyššie uvedená záruka je jediným a výlučným opravným prostriedkom, pričom plnenie uskutočnené zo strany spoločnosti Sonance predstavuje úplné a konečné uspokojenie všetkých povinností, záväzkov a nárokov vzťahujúcich sa k výrobku.

SPOLOČNOSŤ SONANCE V ŽIADNOM PRÍPADE NEPONESIE ZODPOVEDNOSŤ ZA NÁSLEDNÉ, NÁHODNÉ, HOSPODÁRSKE ČI MAJETKOVÉ ŠKODY, ÚRAZY ČI PRÍPADY UJMY NA ZDRAVÍ VZNIKNUTÉ V SÚVISLOSTI S POUŽÍVANÍM VÝROBKU ČI S AKÝMKOĽVEK PORUŠENÍM PODMIENOK TEJTO ZÁRUKY ALEBO Z INÝCH PRÍČIN.

Z tohto vyhlásenia o záruke pre vás vyplývajú určité zákonné práva, pričom vám môžu náležať aj ďalšie práva, ktoré sa môžu v rôznych štátoch líšiť. Niektoré štáty nepovoľujú vylúčenie predpokladaných záruk alebo obmedzenie rozsahu opravných prostriedkov, a preto v týchto štátoch nemusia byť uplatniteľné vyššie uvedené vylúčenia a obmedzenia. Ak vo vašej krajine nie je povolené odmietnutie predpokladaných záruk, doba trvania takých predpokladaných záruk je obmedzená na dobu platnosti výslovnej záruky poskytnutej spoločnosťou Sonance.

Modelové označenie a opis vášho výrobku: Subwoofer Sonance D8

Doba trvania záruky poskytnutej na tento výrobok: Päť (5) rokov od dátumu uvedeného na pôvodnom predajnom doklade alebo faktúre, prípadne na inom dokumente, ktorý uspokojivo dokladá dátum zakúpenia.

Dodatočné obmedzenia a vylúčenia z rozsahu záruky: Vyššie uvedená záruka je neprenositeľná, týka sa len počiatočnej inštalácie výrobku, nezahŕňa inštaláciu akéhokoľvek opraveného alebo vymeneného výrobku, nevzťahuje sa na poškodenie pripojeného alebo súvisiaceho vybavenia, ktoré môže z akéhokoľvek dôvodu vzniknúť následkom používania spoločne s týmto výrobkom, a nezahŕňa náklady na prácu alebo diely pri opravách poškodení spôsobených nehodou, prírodnou katastrofou, nedbalosťou, nesprávnou inštaláciou, nesprávnym používaním (napr. preťažovaním zosilňovača alebo reproduktora, účinkom nadmerného tepla, chladu alebo vlhkosti) alebo vykonaním opráv či servisných zásahov, ktoré neboli schválené spoločnosťou Sonance. Uplatnenie reklamácie v záručnej lehote: Ak chcete uplatniť svoje nároky vyplývajúce z platnej záruky, musíte sa obrátiť na príslušného autorizovaného predajcu/montéra výrobkov Sonance alebo telefonicky kontaktovať oddelenie zákazníckych služieb spoločnosti Sonance na čísle (949) 492-7777, obstarať si číslo povolenia na vrátenie tovaru (RMA) a doručiť výrobok spoločnosti Sonance formou predplatenej zásielky, spoločne s pôvodným predajným dokladom alebo pôvodnou faktúrou, prípadne iným dokumentom, ktorý uspokojivo dokladá dátum zakúpenia.

SONANCE®

©2018 Sonance. Všetky práva vyhradené.
Sonance je registrovaná ochranná známka skupiny Dana Innovations.
S ohľadom na nepretržité zdokonaľovanie výrobkov podliehajú všetky vlastnosti a špecifikácie zmenám bez predchádzajúceho oznámenia.
Najaktuálnejšie informácie o špecifikáciách výrobkov značky Sonance získate pri návšteve našich webových stránok: www.sonance.com

SONANCE • 991 Calle Amanecer • San Clemente, CA 92673 USA
(949) 492-7777 • FAX: (949) 361-5151 • Technická podpora: (949) 492-7777

www.sonance.com

11.27.18